# Коллекторы • Серия WJ

## Коллекторы M5, 1/8, 1/4, 3/8, 1/2

### Особенности

- Широкий выбор моделей.
- Корпус из анодированного алюминия.
- Предусмотрены монтажные отверстия.

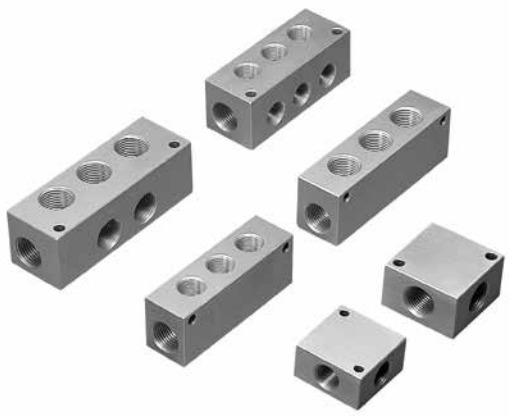

### Тип WJ01

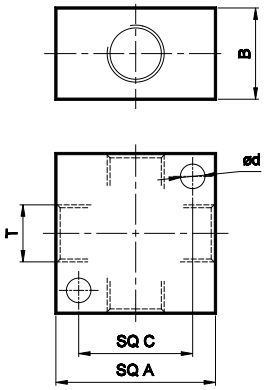


| T | SQ A | B | SQ C | Od | № для заказа |
|---|---|---|---|---|---|
| M5 | 16 | 10 | 10,5 | 3,4 | WJ0170 |
| G1/8 | 28 | 16 | 20 | 4,5 | WJ0160 |
| G1/4 | 35 | 20 | 25 | 5,5 | WJ0161 |
| G3/8 | 45 | 25 | 33 | 5,5 | WJ0162 |
| G1/2 | 50 | 32 | 38 | 6,6 | WJ0163 |

### Тип WJ02

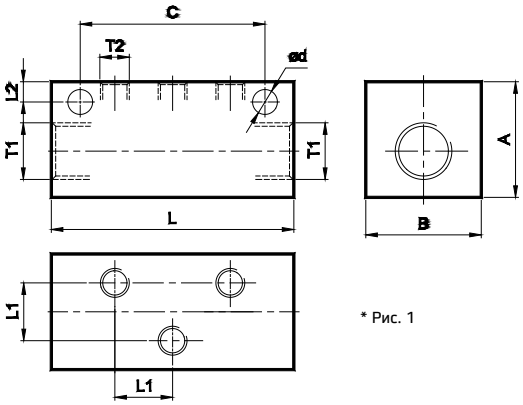


* Рис. 1

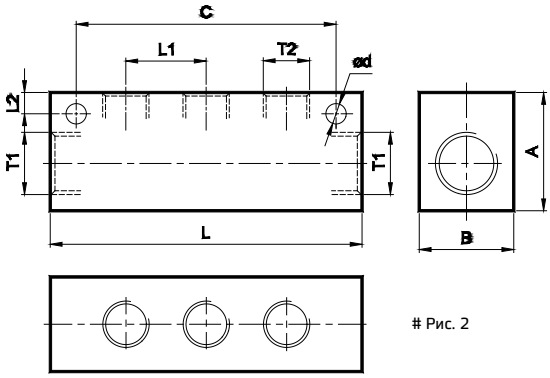


# Рис. 2

| T1 | T2 | Кол-во отверстий T2 | A | B | L | L1 | L2 | C | Ød | № для заказа |
|---|---|---|---|---|---|---|---|---|---|---|
| G1/8 | *M5x0,8 | 3 | 20 | 20 | 42 | 10 | 3,5 | 32 | 4,5 | WJ02036070 |
| G1/4 | #G1/8 | 3 | 25 | 20 | 66 | 17 | 4,5 | 55 | 4,5 | WJ02036160 |
| G3/8 | #G1/4 | 3 | 30 | 25 | 82 | 22 | 6 | 70 | 5,5 | WJ02036261 |
| G1/2 | #G3/8 | 3 | 38 | 30 | 100 | 26 | 6 | 85 | 6,6 | WJ02036362 |
| G1/2 | #G1/2 | 3 | 40 | 32 | 117 | 32 | 6 | 100 | 6,6 | WJ02036363 |

# Коллекторы • Серия WJ

## Тип WJ03

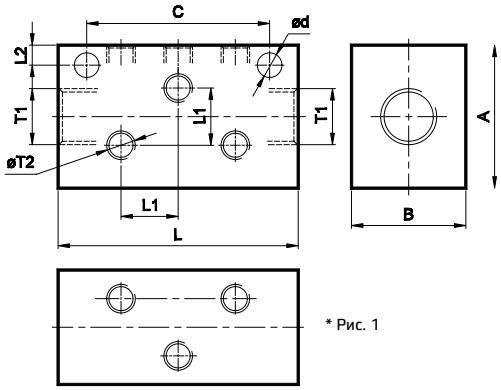


* Рис. 1

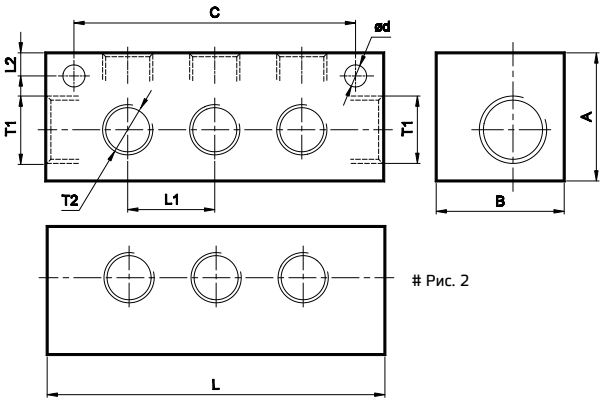


# Рис. 2

| T1 | T2 | Кол-во отверстий T2 | A | B | L | L1 | L2 | C | Ød | № для заказа |
|---|---|---|---|---|---|---|---|---|---|---|
| G1/8 | *M5x0,8 | 6 | 25 | 20 | 42 | 10 | 3,5 | 32 | 4,5 | WJ03066070 |
| G1/4 | #G1/8 | 6 | 25 | 25 | 66 | 17 | 3,5 | 55 | 4,5 | WJ03066160 |
| G3/8 | #G1/4 | 6 | 30 | 30 | 82 | 22 | 6 | 70 | 5,5 | WJ03066261 |
| G1/2 | #G3/8 | 6 | 38 | 38 | 100 | 26 | 6 | 85 | 6,6 | WJ03066362 |
| G1/2 | #G1/2 | 5 | 40 | 40 | 117 | 32 | 6 | 100 | 6,6 | WJ03056363 |

## Дополнительные принадлежности

### Заглушки

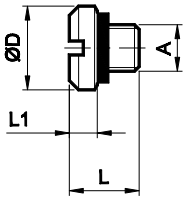


* Рис. 1

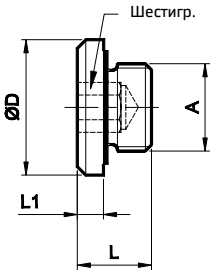


# Рис. 2

| A | ØD | L | L1 | Шестигр. | № для заказа |
|---|---|---|---|---|---|
| *M5 | 9 | 7,5 | 4 | | WAP070 |
| #G1/8 | 15,5 | 8,5 | 3 | 5 | WAP060 |
| #G1/4 | 19 | 10,5 | 4 | 6 | WAP061 |
| #G3/8 | 23 | 11,5 | 4 | 8 | WAP062 |
| #G1/2 | 28 | 14 | 5 | 10 | WAP063 |

### Порядок заказа

При заказе распределительного блока указывайте номер заказа, приведенный в соответствующих таблицах.